PENTHO COMPACT 3

VERTONGEN
TECHNOLOGY FOR WINDOWMAKERS

LA TENONNEUSE “MULTI-FONCTIONNELLE” FLEXIBLE ET FACILE A UTILISER

La Pentho Compact 3 a une scie insonnorée, deux dérouleurs et un arbre vertical. La machine est équippée d’une table robuste sur un guidage vertical très stable. La table est tournable en deux directions 60° pour le travail oblique. Comme sécurité, on a prévue un écran de sécurité avec des lamelles transparantes et répoussantes. Cet écran se déplace avec la table et bouche la machine complètement.

La table peut tourner de -60º jusqu’à +60º, sans changement de surface .

L’écran de sécurité bouche complètement la machine pourtant la mise du bois reste simple.

Les déplacements se trouvent au front de la machine et sont jusqu’à 0.1 mm règlables.

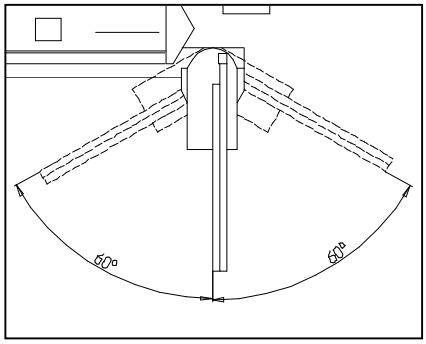

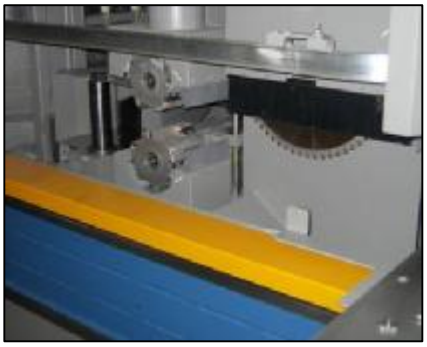

Begijnhofstraat 47 - Puurs
Belgium - www.vertongen.be
Tel.: +32(0)3 889 17 56
Fax: +32(0)3 889 82 20

PDF created with pdfFactory Pro trial version www.pdffactory.com

PENTHO COMPACT 3

DESCRIPTION TECHNIQUE

CHASSIS

Construction: Châssis autoportant combiné avec construction de cage
Ecran de sécurité: Parties polycarbonat répoussantes, suspendu aux rails avec roulettes. Emporteurs sur la table
Exigences de sécurité: conform aux CE.
Dimensions: 2200 x 1700 x 1600 mm
Dépoussièrage total: 1 x Ø 80 mm; 3 x Ø 150 mm

TABLE

Suspension: Vertical suspendu, extra robuste
Positionnement: Manuel; positionnement automatique en option
Table: +60º jusqu'à -60º tournable; fixe en hauteur
Contrebois: Eclats avec disque en option
Presseur: Presseur vertical, presseur pneumatique vertixal en option
Butée de longueur: 2,4 jusqu'à 3,4 m.; grandes butées en option, lecteur élec. dig. en option
Dimensions: 400 mm x 600 mm

SCIE :

Moteur: 2,2 kW - 3000 tpm
Positionnement: hor. 20-155 mm – hauteur de scie 150 mm
Outillage: scie insonnoré inclus - diam. 400 mm
Dépoussièrage: diam. 80 mm
Positionnement: manuel sur busses de douille
Lecteur: règle; laser en option

DEROULEURS

Moteur: 2 x 2,2 kW
Régime: 4500
Suspension: Barres glissantes
Lecteur: Méc.-dig sur front et côté extérieure de la machine
Outillage: Dérouleurs inclus
Ø 160 mm; longueur 145 mm; prévue des couteaux rejetables
Dépoussièrage: 2 x 150 mm diam.
Positionnement: horizontal supérieur -55 / +25 mm; inférieur -55 / +0 mm
vertical supérieur 0 - +150 mm; inférieur -5 - +115 mm

ARBRE VERTICAL

Moteur : 5,5 kW; 7,5 kW en option
Régime: 4000
Suspension: queue d'arronde
Lecteur : méc- dig. sur front et côté extériere de la machine
Positionnement : horizontal 150 mm; vertical -150 - +25 mm
Longueur d'arbre: 160 mm; 200 mm en option
Arbre Ø : Ø 40 ou Ø 50 mm
Outillage Ø: max. Ø 350 mm
Dépoussièrage: 150 mm diam.

OPTIONS

Pare-éclats avec disque, 6 positions manuelles

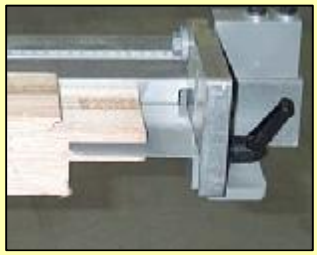
Grandes butées escamotable

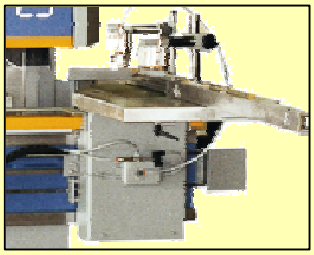
Table automatique avec plusieurs vitesses

Lecteur digital pour la butée de longueur

Support supplémentaire de butée de longueur pour des pièces plus longues

Begijnhofstraat 47 - Puurs
Belgium - www.vertongen.be
Tel.: +32(0)3 889 17 56
Fax: +32(0)3 889 82 20

PDF created with pdfFactory Pro trial version www.pdffactory.com